SINALIZAÇÃO VERTICAL E HORIZONTAL
ESC 1:75

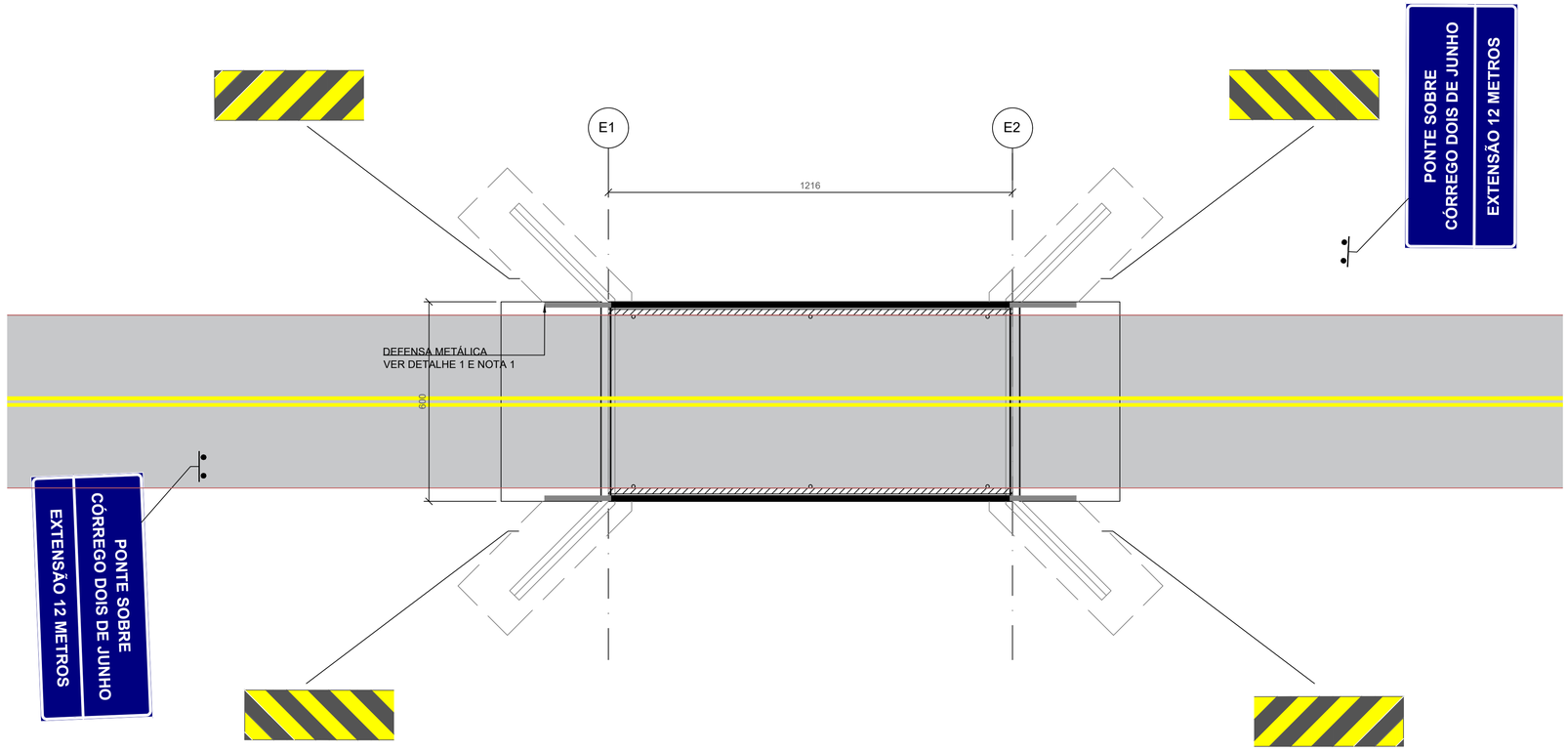

DETALHE 3 - PLACA INDICATIVA
S/ESC

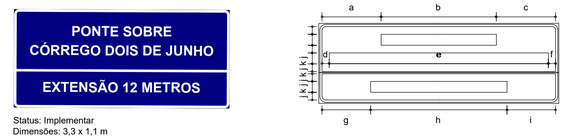

Status: Implementar
Dimensões: 3,3 x 1,1 m

Tabela de cotas (mm):

a	b	c	d	e	f	g	h	i	j	k
813	1582	815	99	3011	100	667	1875	668	106	150

PONTE SOBRE CÓRREGO DOIS DE JUNHO — Fundo: Azul; Tarja: Branco; Borda: Azul

EXTENSÃO 12 METROS — Fundo: Azul; Tarja: Branco; Borda: Azul

Contornos (mm)

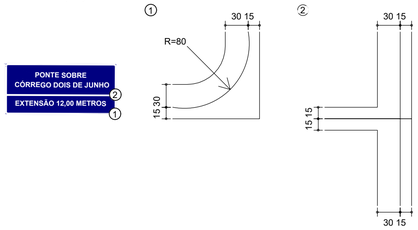

Fonte: Serie E(m)
Altura: 150
Cor: Branco
Largura: 1582 mm

121	126	121	111	111	150	121	126	121	121	111
P	O	N	T	E		S	O	B	R	E
21	36	27	27	0	0	31	36	33	31	

Fonte: Serie E(m)
Altura: 150
Cor: Branco
Largura: 3011 mm

121	126	121	121	111	121	126	150	121	126	30	121	
C	Ó	R	R	E	G	O		D	O	I	S	
27	36	31	31	25	30	0	0	30	36	37	0	

150	121	111	150	114	121	121	121	126
	D	E		J	U	N	H	O
0	36	0	0	42	42	42	36	

Fonte: Serie E(m)
Altura: 150
Cor: Branco
Largura: 1875 mm

111	130	111	111	121	121	151	126	30	150	45	121	
E	X	T	E	N	S	Â	O	-		1	2	
20	16	27	31	37	22	21	21	0	0	37	0	

150	165
	m
0	

DETALHE 2 - MARCADOR DE PERIGO
S/ESC

As faixas **devem** ser retrorrefletivas, exceto a de cor preta, que **deve** ser fosca.

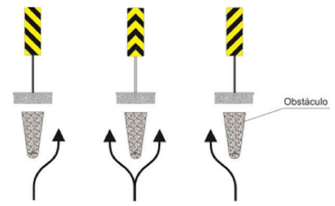

Figura 5.10

Dimensões

O marcador de perigo possui formato retangular na proporção de 1:3.

Dimensões mínimas: 0,20m x 0,60m para via urbana e de 0,30m x 0,90m para via rural e via urbana de trânsito rápido. A largura das faixas **deve** ser de 0,10m, inclinadas de 45º, conforme Figura 5.11.

Dimensões máximas: 0,50m x 1,50m, com largura das faixas de 0,15m, para uso em situações especiais definidas por estudos de engenharia de tráfego.

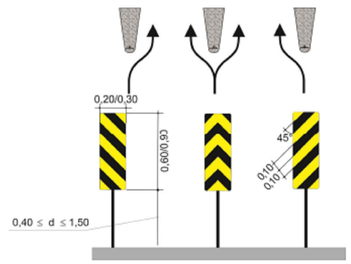

Figura 5.11

DETALHE 1 - DEFENSA METÁLICA
S/ESC

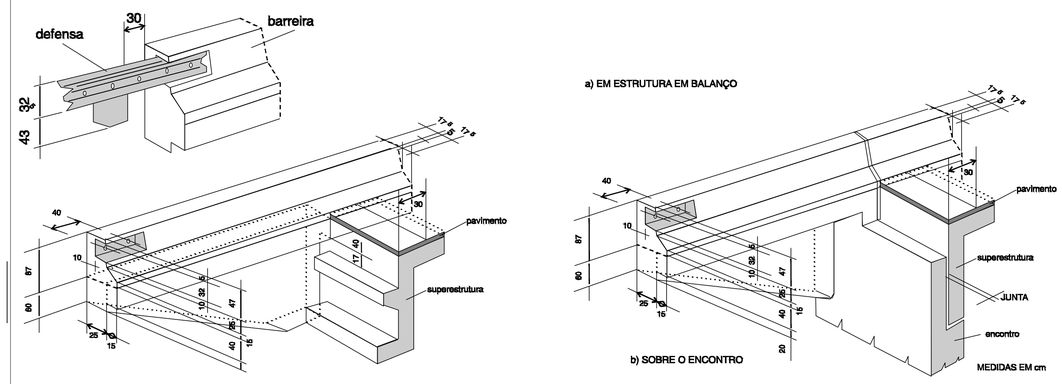

NOTAS

1. As pontas das defensas metálicas deverão ser enterradas.
2. Os serviços elencados no item 01.02 da planilha orçamentária, se referem a previsão de material destinada a execução de um caminho de serviço a ser executado no local da ponte atual.

PARA EXECUÇÃO

CONFERIDO
EM _____/_____/_____

REVISÃO	DATA	ÍTENS ALTERADOS

OBRA: PONTE SOBRE O CÓRREGO DOIS DE JUNHO

LOCAL: ESTRADA MUNICIPAL LINHA NASCENTE 4

ÁREA: 150,62 m²

AUTOR DO PROJETO: RAFAEL MONTEIRO MENDONÇA
ENG. CIVIL CREA 16160/D - MS

PROPRIETÁRIO: PREFEITURA MUNICIPAL DE GLÓRIA DE DOURADOS
CNPJ: 03.155.942/0001-37

TÍTULO: SINALIZAÇÃO VERTICAL E HORIZONTAL

FOLHA: 11

ESCALA: INDICADA

DATA: OUTUBRO / 2022

DESENHO:

APROVAÇÃO: